[1] PLAN D'ENCOMBREMENT

BKG Devis n° : *01/0000/23*

Porte-guillotine sur allège
Moteur haut en tête de la gaine
avec parachute

[1] Seulement pour planification. Pour commande utilisez les dessins mentionnés ci-dessous

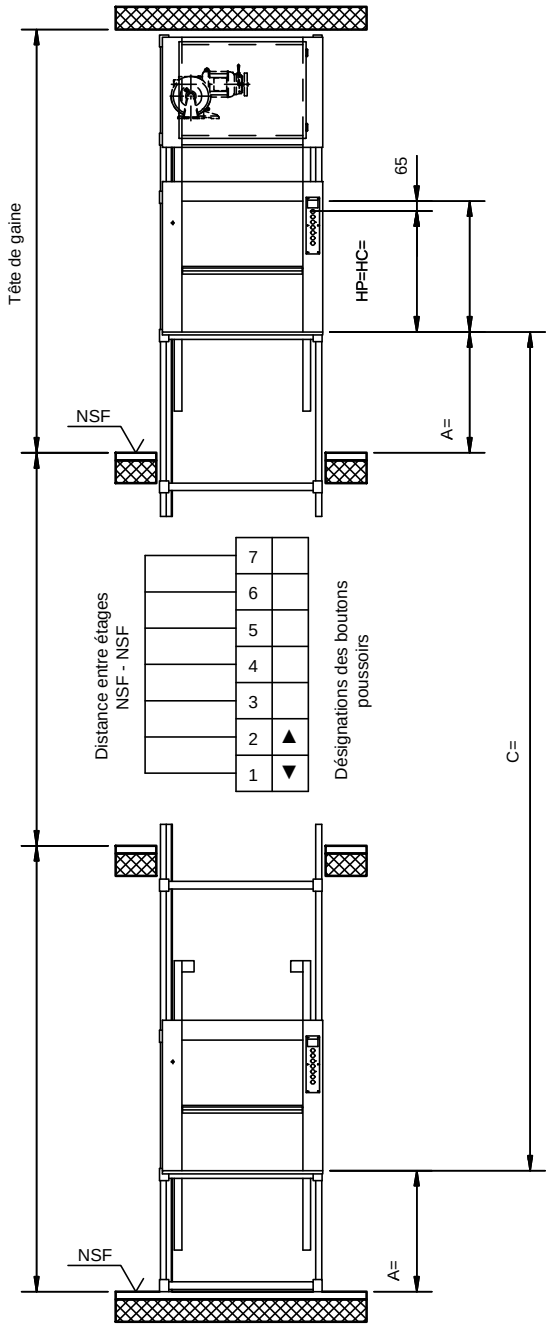

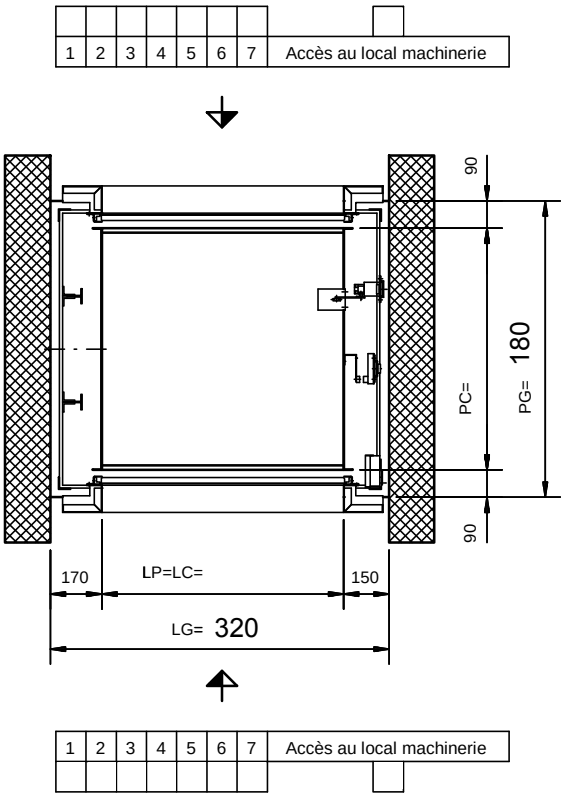

Capacité 100 Kg

La gaine doit être rectangulaire et perpendiculaire. Les tolérances max. de l'axe verticale +20 mm. Toutes les dimensions sont des cotes minimales.

Sous réserve de changements, cotes en mm.

Q kg	v m/s	BKG type	Dessin No.		Dimensions de la cabine LC= min. max.	PC= min. max.	Dim. échelon.	HC= min. max.	Dim. échelon.		Hauteur du dernier niveau HP<=800	HP>800	Distance entre étages min.	Hauteur d'allège A=min.
100	0,30	100.45/0F	5-60010-0008		400 800	400 800	50	600 800	100		A + HP + 1190	A + (1,5 x HP) + 790	2 x HP + 330 avec hauteur identique des allèges	Niveau inférieur HP/2+130, en sachant qu'un minimum de 700 est à respecter
		100.45/1F	5-60110-0005		400 1000	500 1000		600 1200						
300	0,20	300.30/14F	5-61410-0004		400 1000	700 1000		800 1200						